richiedenti manutenzione/requiring maintenance

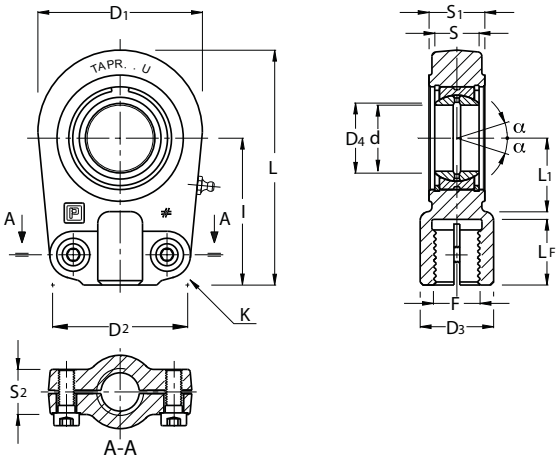

TAPR...U
(SIR…ES; GIHRK…DO)

TERMINALI A SNODO
SNODO SFERICO ISO 12240-1 SERIE E
RILUBRIFICABILI
ACCOPPIAMENTO ACCIAIO SU ACCIAIO

ROD ENDS
SPHERICAL BEARING ISO 12240-1 SERIES E
WITH GREASE NIPPLE
COUPLING: STEEL/STEEL

SIGLA (*) ARTICLE (*)	d	TOLLERANZE TOLERANCES d	TOLLERANZE TOLERANCES S	S	D4	I	D1	D2	S1	S2	L	L1	D3	LF min	F	FATTORI DI CARICO LIMITE LOAD FACTORS C Dinamico Dynamic	Co Statico Static	GIUOCO SNODO RADIALE RADIAL CLEARANCE	ANGOLO DI OSCILLAZIONE α SWINGING ANGLE α	VITE K UNI 5931 SCREW K UNI 5931	COPPIA DI SERRAGGIO VITI Nm SCREWS TORQUE Nm	PESO IN Kg. WEIGHT Kg.
	mm.															KN		mm.	α°			
TAPR 20 U	**20**	0 ÷ -0.010	0 ÷ -0.12	16	24.1	50	56	46	19	17	80	25	25	17	M 16X1,5	30	81.1	0.040 - 0.082	9	M 8X18	25	0.44
TAPR 25 U	**25**	0 ÷ -0.010	0 ÷ -0.12	20	29.3	50	56	46	23	21	80	28	25	17	M 16X1.5	48	72	0.050 - 0.100	7	M 8X20	25	0.47
TAPR 30 U	**30**	0 ÷ -0.010	0 ÷ -0.12	22	34.2	60	64	50	28	26	94	30	32	23	M 22X1.5	62	106	0.050 - 0.100	6	M 8X25	25	0.77
TAPR 35 U	**35**	0 ÷ -0.012	0 ÷ -0.12	25	39.7	70	78	66	30	28	112	38	40	29	M 28X1.5	80	153	0.050 - 0.100	6	M10X30	49	1.24
TAPR 40 U	**40**	0 ÷ -0.012	0 ÷ -0.12	28	45	85	94	76	35	33	135	45	49	36	M 35X1.5	100	250	0.060 - 0.120	7	M10X35	49	2.12
TAPR 50 U	**50**	0 ÷ -0.012	0 ÷ -0.12	35	56	105	116	90	40	37	168	55	61	46	M 45X1.5	156	365	0.060 - 0.120	6	M12X40	86	3.74
TAPR 60 U	**60**	0 ÷ -0.015	0 ÷ -0.15	44	66.8	130	130	120	50	46	200	65	75	59	M 58X1.5	245	400	0.060 - 0.120	6	M16X45	210	6.49
TAPR 70 U	**70**	0 ÷ -0.015	0 ÷ -0.15	49	77.8	150	154	130	55	51	232	75	86	66	M 65X1.5	315	540	0.072 - 0.142	6	M16X50	210	9.88
TAPR 80 U	**80**	0 ÷ -0.015	0 ÷ -0.15	55	89.4	170	176	160	60	55	265	80	105	81	M 80X2	400	670	0.072 - 0.142	6	M20X55	410	14.20
TAPR 90 U (1)	**90**	0 ÷ -0.012	0 ÷ -0.20	60	98.1	210	206	180	65	60	322	90	124	101	M100X2	490	980	0.072 - 0.142	5	M20X60	410	20.00
TAPR 100 U (1)	**100**	0 ÷ -0.012	0 ÷ -0.20	70	109.5	235	231	200	70	65	360	105	138	111	M110X2	610	1120	0.085 - 0.165	7	M24X65	710	27.50
TAPR 110 U (1)	**110**	0 ÷ -0.012	0 ÷ -0.20	70	121.2	265	266	220	80	74	407.5	115	152	125	M120X3	655	1700	0.085 - 0.165	6	M24X80	710	45.60
TAPR 120 U (1)	**120**	0 ÷ -0.012	0 ÷ -0.20	85	135.5	310	340	257	90	84	490	140	172	135	M130X3	950	2900	0.085 - 0.165	6	M24X85	710	72.00

(1) MATERIALE : GHISA SFEROIDALE.
(*) FORNIBILI ANCHE NELLA VERSIONE CON SNODO SFERICO RADIALE CON TENUTA - (**...-2RS**), CON NODO SFERICO SRC… OPPURE SRL… . DISPONIBILITA' E PREZZO A RICHIESTA.
(*) NEL CASO DI RICHIESTA CON FILETTATURA SINISTRORSA SOSTITUIRE NEL COD. ART. LA LETTERA "**R**" CON "**L**" ES. **TAPL...U** - DISPONIBILITA' E PREZZO A RICHIESTA.
E' POSSIBILE LA FORNITURA DI TERMINALI SPECIALI DOTATI DI SNODO SFERICO ESENTE DA MANUTENZIONE.
(VEDI SNODI SFERICI SERIE: SRB..., SRT...-2RS, SRLB..., SRLT...-2RS, SR...TGR, SR...TG3A...-2RS). PERTANTO I PEZZI SARANNO PRIVI DI INGRASSATORE.

(1) MATERIAL: NODULAR CAST IRON.
(*) ALSO AVAILABLE WITH SPHERICAL PLAIN BEARING WITH 2RS-RING, WITH SPHERICAL BEARING SRC… OR SRL… . AVAILABILITY AND PRICES UPON REQUEST.
(*) WHEN REQUIRING A LEFT-END THREAD, REPLACE THE ARTICLE CODE LETTER "R" WITH "L", (e.g.: TAPL...U).AVAILABILITY AND PRICES UPON REQUEST.
POSSIBLE TO SUPPLY SPECIAL ROD ENDS WITH MAINTANANCE FREE SPHERICAL BEARING.
(SEE THE SPHERICAL BEARINGS FOR SERIES : SRB, SRT...-2RS, SRLB, SRLT...-2RS, SR...TGR, SR...TG3A...-2RS). THESE ARTICLES ARE AVAILABLE WITHOUT GREASE NIPPLES.

"FORNIBILI ANCHE INOX FINO ALLA DIMENSIONE D3 = 130MM"
"ALSO MADE OF STAINLESS STEEL UP TO THE DIMENSION D3=130MM"

esvsanini
commerciale